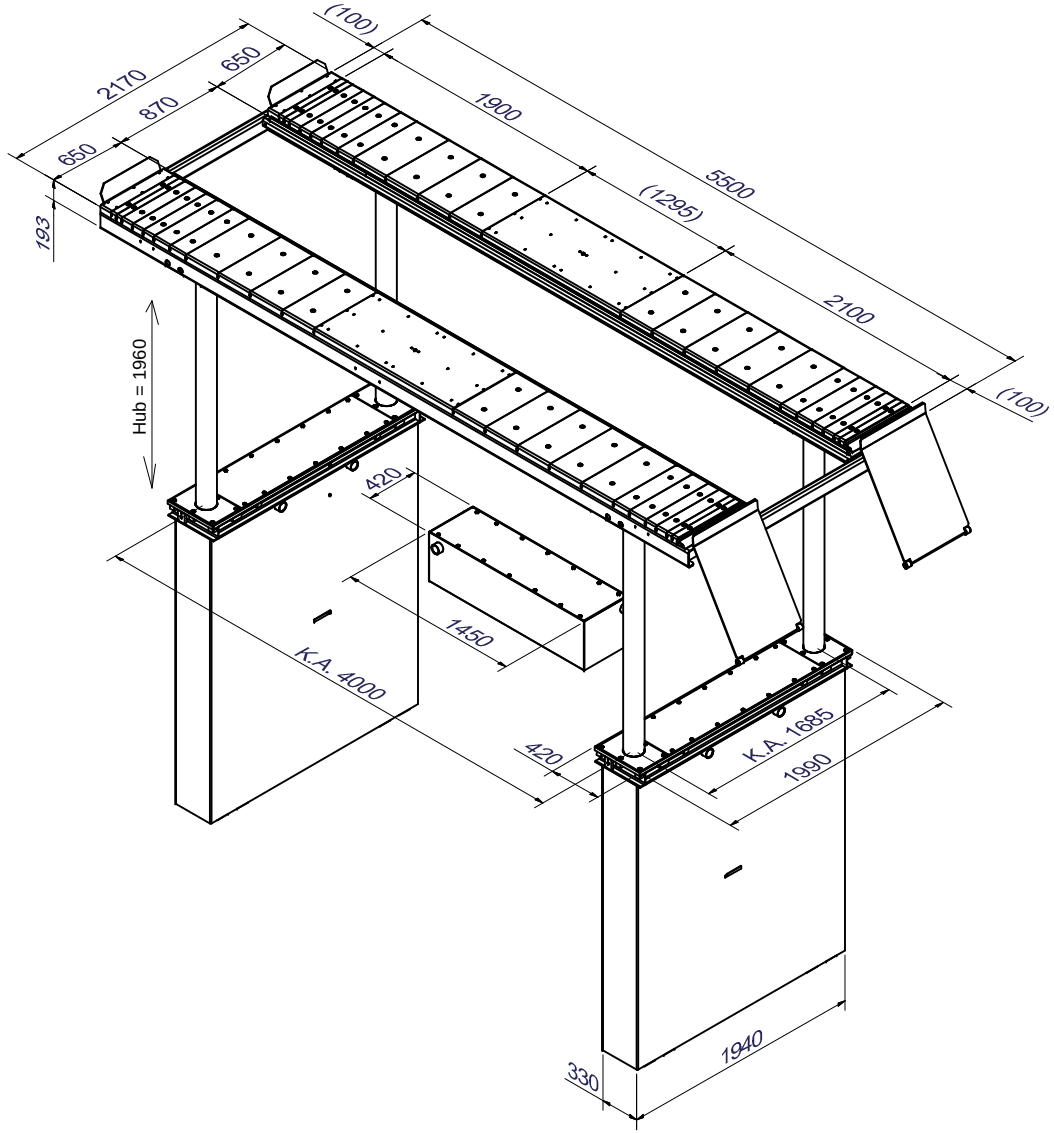


| | | | | | | | | |
|---|---|---|---|---|---|---|---|---|
| | | | | DIN ISO 2768 m - K | | Oberfläche | Maßstab 1:20 | Blattgröße A2 |
| | | | | | Datum | Name | | |
| | | | | Ersteller | 16.05.2011 | Hollstegge | Lastaufnahme 4.50 F 550 | |
| | | | | Freigabe | 16.05.2011 | Hollstegge | | |
| | | | | Schutzvermerk zur Beschränkung der Nutzung von Dokumenten nach DIN ISO 16016 | | | QL4-50F550 | Blatt - Bl |
| Zust. | Änderung | Datum | Name | EDV Nr. QL4-50F550_64471_62 | | | Entstanden aus: | Vor-Revision: |